SPECIFICATION APPLIED

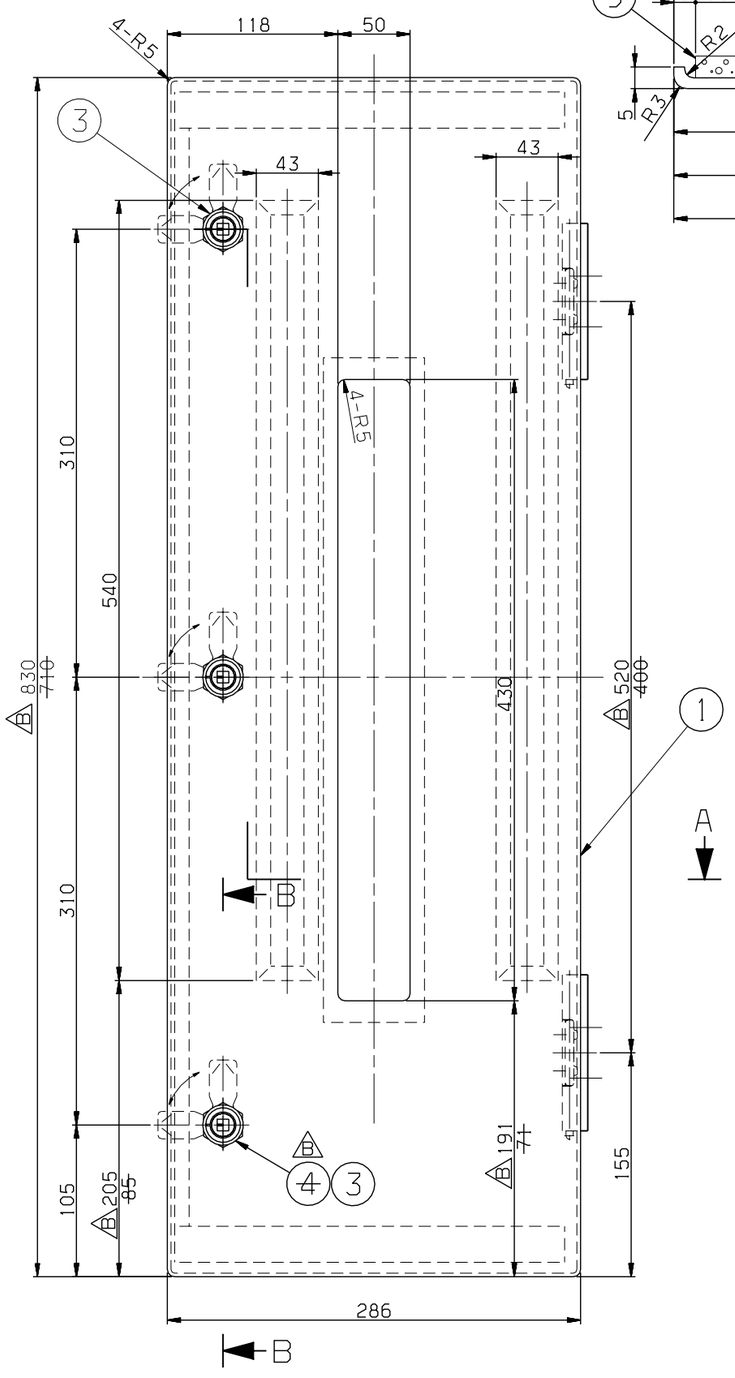

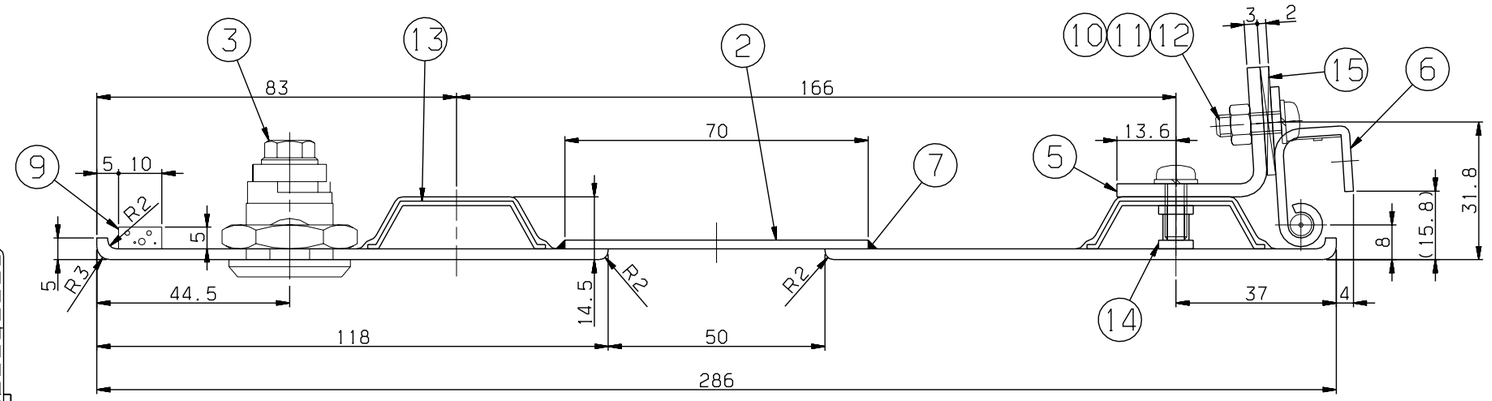

SECTION A-A
SCALE 1/1

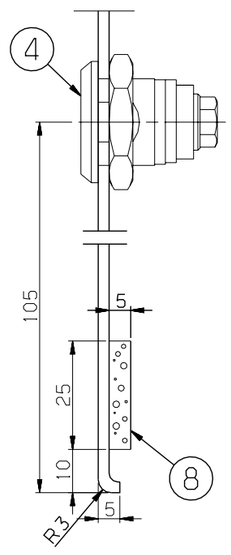

SECTION B-B
SCALE 1/1

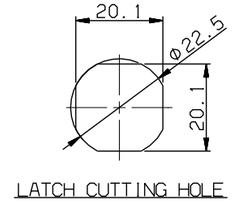

LATCH CUTTING HOLE

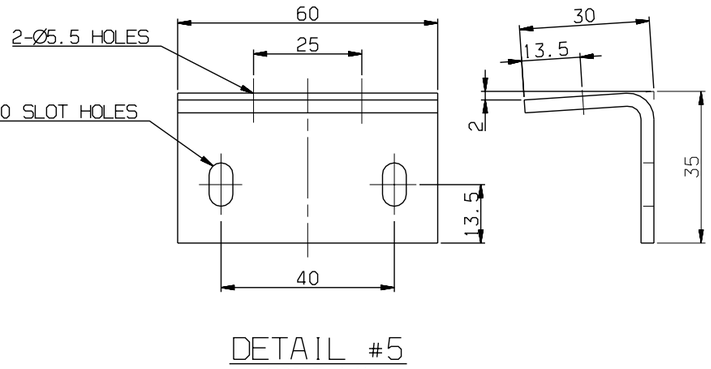

DETAIL #5
SCALE 1/1

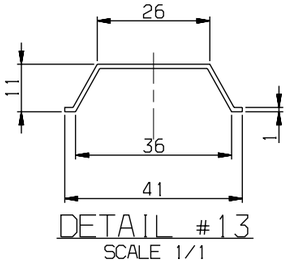

DETAIL #13
SCALE 1/1

NOTE
1. AN INTERIOR PANEL'S COLOR AND SURFACE SHALL BE MANUFACTURED AFTER SAMPLE'S APPROVAL BY CUSTOMER

품번 NO.	부품 번호 PART NO.	품 명 DESCRIPTION	재 질 MATERIAL	수량 Q'TY	중량 W.T	비 고 REMARKS
15	RFP50006AN0-015	PACKING	NEOPRENE RUBBER	2		T2X60X25
14	RFP50006AN0-014	NUTSERT	SUS304	4		
13	RFP50006AN0-013	STIFFNER	A6063S	2		T1
12	RS60401-006S	NUT, HEX	SUS304	4		M5
11	RS60801-005S	WASHER, SPRING	SUS304	6		M5
10	RS60606-148S	SCREW, P.H	SUS304	6		M5X16
9	RFP50006AN0-009	PACKING	NEOPRENE FOAM	1		T5X10X760/~~640~~
8	RFP50006AN0-008	PACKING	NEOPRENE FOAM	2		T5X25X270
7	RFP50006AN0-007	SEALENT	ASSY	1		SIKAFLEX 221
6	RFP50018AN0	HINGE, ASSY	ASSY	2		
5	RFP50006AN0-005	BRACKET	SUS304	2		T3
4	~~RFP55028AN0-300~~	~~DEVICE, LOCKING~~	~~ASSY~~	~~1~~		
3	RFP55028AN0-301	DEVICE, LOCKING	ASSY	3		
2	RFP50006AN0-002	COVER	P.C	1		T2X460X70(CLEAR)
1	RFP50006AN0-001	PANEL	FRP	1		T2.5

기호 MARK	일 자 DATE	변 경 내 역 DETAIL OF REVISION(E.C ZONE)	설변번호 E.C NO.	설계 DGN	검도 CHK	승인 APP
BX7	2009.08.17	CHANGE SIZE.	3D5101-U060	Y.D.KIM	H.S.KIM	H.G.RYU
AX10	2009.03.26	ADDED PART 15/CHANGE PART NO., NOTE.	3D5101-U033	Y.D.KIM	H.S.KIM	H.G.RYU

일반공차 GENERAL TOLERANCE			
치수 DIMENSION	~ 40	2	4
	~ 30	2	3
	~ 10	1	1.5
	< 3	0.5	1
길이 LENGTH	~3150	-	7
	~1600	4	5
	~ 800	3	4
	~ 400	2	3
	~ 200	1.5	2
	~ 100	1	1.5
등급 GRADE		A	B
주조 구조물 CASTING (±)			
~ 20M	8	14	24
~ 15M	7	12	21
~ 12M	6	10	18
~ 8M	5	8	14
~ 4M	4	6	11
~ 2M	3	4	8
~ 1M	2	3	6
~ 315	1	2	4
~ 120	1	2	3
~ 30	1	1	1
등급 GRADE	A	B	C
용접 구조물 WELDING (±)			
~ 20M	-	6.0	8.0
~ 15M	-	5.0	7.0
~ 12M	-	4.0	6.0
~ 8M	-	3.0	5.0
~ 4M	0.8	2.0	4.0
~ 2M	0.5	1.2	3.0
~ 1M	0.3	0.8	2.0
~ 315	0.2	0.5	1.2
~ 120	0.15	0.3	0.8
~ 30	0.1	0.2	0.5
3~6	0.05	0.1	0.2
등급 GRADE	A	B	C
기계 가공품 MACHINING (±)			
규정사항은 일반공차표 GENERAL TOLERANCE			

승인 APP	H.G.RYU 2008.11.21	재질 MAT'L	ASSY
검도 CHK	H.S.KIM 2008.11.21	총중량 G.W	
설계 DGN	Y.D.KIM 2008.11.20	일반공차 MC / WD / CT	B / B / B
제도 DRG	S.H.SONG 2008.11.20	SIZE	A2

명 칭 TITLE: PANEL, INSPECTION

도면 번호 DRG. NO: RFP50006AN0 MS | Ver. 00 | Rev. -B | 3D5101 | RFP-

SCALE 1/3 | 매수 SHEET 1 of 1 | 년-PRJT

참고번호 REF. NO. FPP09147

HYUNDAI Rotem 현대로템주식회사

정리번호

본 도면은 당사 재산으로서 허가없이 무단복사/배포 금지됨. PROPERTY OF ISSUING ENTITY. CANNOT BE DISTRIBUTED OR REPRODUCED WITHOUT AUTHORIZATION.

CATIA